# Spülbecken KE R15 Copper

Flächenbündig | FTS

Edelstahlspülen

Code: 2155 058

## EINZELHEITEN

| | |
|---|---|
| Einbaurand | Flächenbündig \| FTS |
| Material | Edelstahl AISI 304 |
| Textur | Gebürstet |
| Finish | PVD |
| Farbgebung | Copper |
| Basis | 60 cm |
| Abmessungen | 540 x 440 mm |
| Beckengröße | 500 x 400 mm |
| Breite | 54 cm |

| | |
|---|---|
| Einbauöffnung | Siehe Datenblatt (für alle FT/FTS- und Unterbau-Modelle) |
| Anzahl der Becken | 1 Becken |
| Mischbatteriebohrungen | Standardmäßig ohne Bohrung |
| Serienmäßige Ausstattung | Befestigungshaken, Dichtung, Abfluss, Überlauf und Siphon, im Karton verpackt |
| Abtropffläche | Nein |
| Abfluss | Abfluss 3,5“ |

## MERKMALE

| | |
|---|---|
| ABFLUSS 3,5" BASKET | Der Ablauf ist mit einem großen 3,5-Zoll-Abfluss mit praktischem Korbverschluss ausgestattet, der verhindert, dass Feststoffe in den Abfluss fließen. |
| COPPER | Das Copper-Finish durch die Behandlung von Stahl mit einem physikalischen Verfahren namens PVD (Physical Vapor Deposition) erzielt, bei dem Edelmetallpartikel auf der Oberfläche abgeschieden werden. Das Ergebnis ist ein einzigartiger und raffinierter ästhetischer Effekt und eine Verbesserung der mechanischen Eigenschaften des Stahls, der widerstandsfähiger gegen Stöße und Kratzer ist. |
| SPÜLBECKEN | Stahlstärke 1 mm. Eine beachtliche Dicke, die maximale Robustheit für Spülen garantiert, die die Zeichen der Zeit nicht kennen. |
| SPÜLBECKEN MIT ENGEM RADIUS | Quadratische Spülen mit modernem Design und erhöhtem Fassungsvermögen. Für minimale Ästhetik in Kombination mit maximaler Praktikabilität. |
| UMLAUFENDER ÜBERLAUF | Der Überlauf ist ein allgegenwärtiges Sicherheitsmerkmal bei Foster-Spülbecken, das verhindert, dass das Wasser aus dem Becken überläuft, wenn man es einmal vergisst. Die Lösung des Randablaufs verbessert die Ästhetik dank ihrer quadratischen und essentiellen Form. |

## TECHNISCHE DATEN

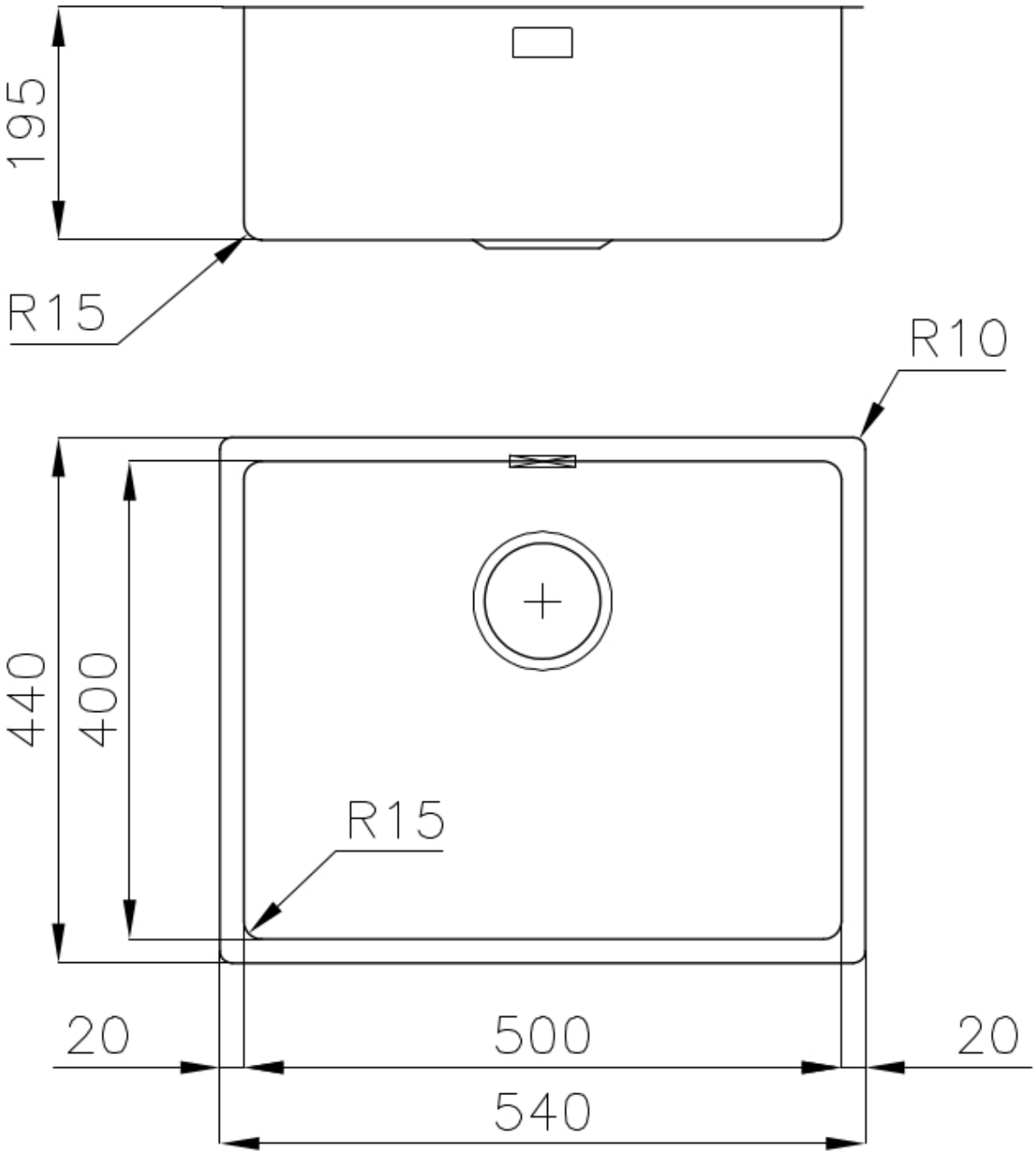
195
R15
R10
440
400
R15
20
500
20
540

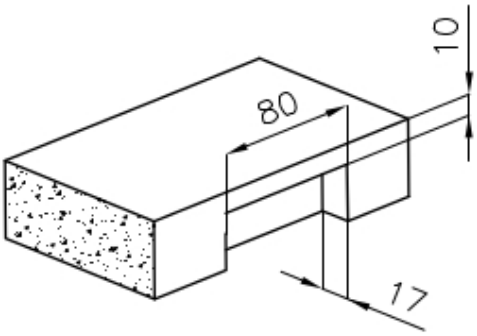


Intaglio per il troppo-pieno
Recess for housing the over-flow

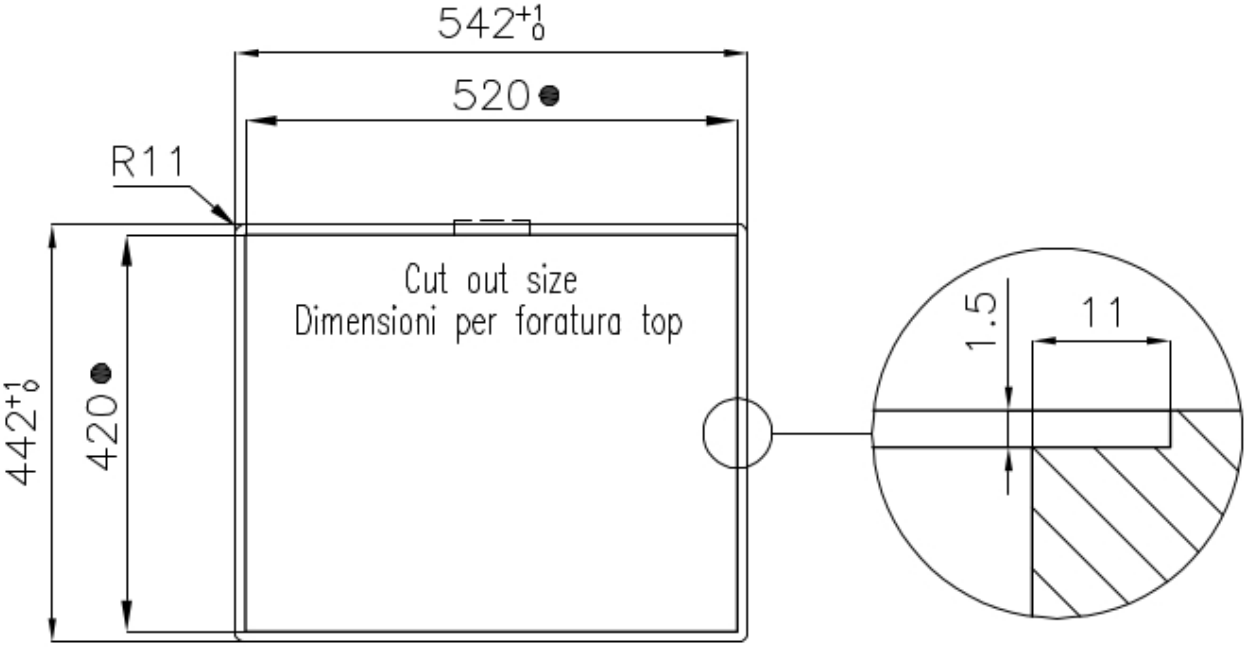


● Built-in cut out for FTS – Foratura per installazione FTS

**OPTIONALES ZUBEHÖR**

**Edelstahlkorb**
8612 000

**Schneidebrett aus Glas**
8631 300

**Schneidebrett aus HDPE**
8657 001

**Schneidebrett Twin aus HPDE**
8644 101

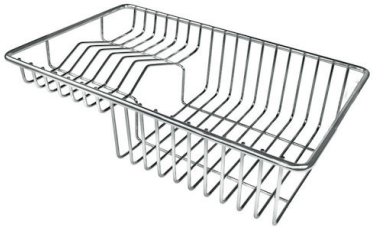

**Tellerkorb aus Edelstahl**
8100 303
* nur in Kombination mit dem Zubehör 8644 101

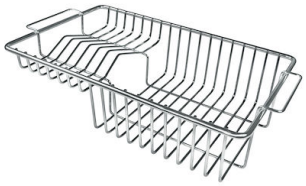

**Tellerkorb aus Edelstahl**
8100 201

**Tellerständer aus Edelstahl nur mit Zubehör 8644 003 verwendbar**
8100 154

**Weiße Wanne**
8153 100

**Edelstahlkorb**
8611 000

**Gitter Black**
8100 652

**Perforierte Edelstahlwanne**
8151 000
* nur in Kombination mit dem Zubehör 8644 101

**Perforierte Edelstahlwanne PVD Copper**
8151 008

**Perforierte Edelstahlwanne PVD Gold**
8151 009

**Perforierte Edelstahlwanne PVD Gun Metal**
8151 006

**Satz Reibe mit Halterung für Ring und Auffangschale**
8159 101
* nur in Kombination mit dem Zubehör 8644 101

## OPTIONALE AUTOMATISCHE ABLAUFGARNITUR

**Automatischer Abfluss Space Push Copper**
8407 122